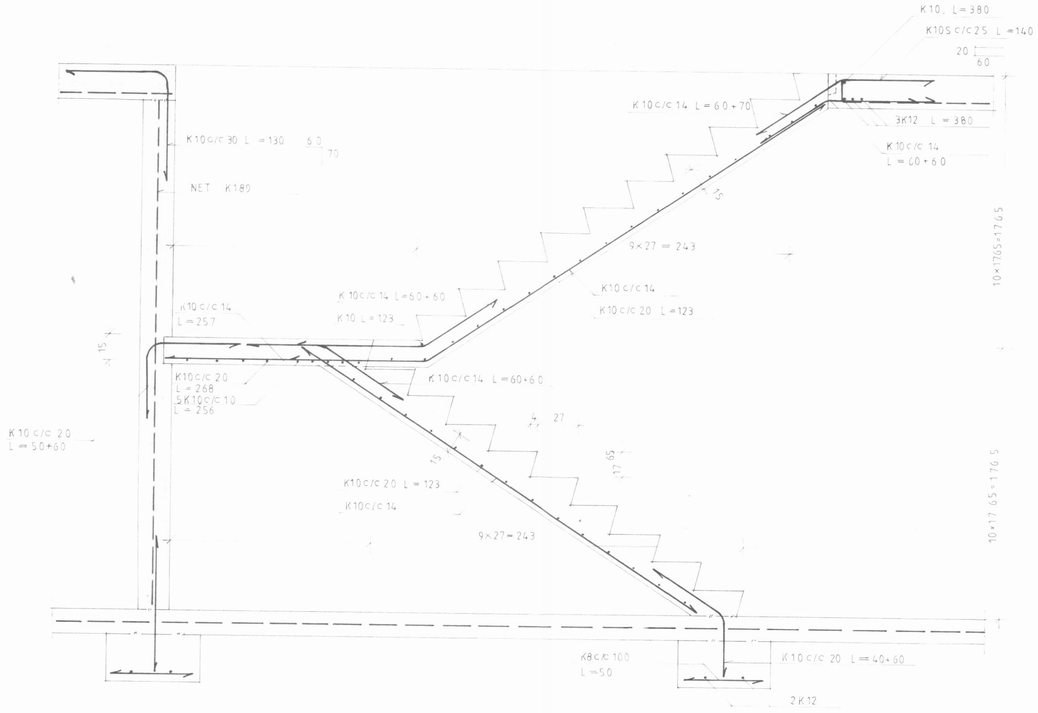

SNIÐ 9-9, 1:20

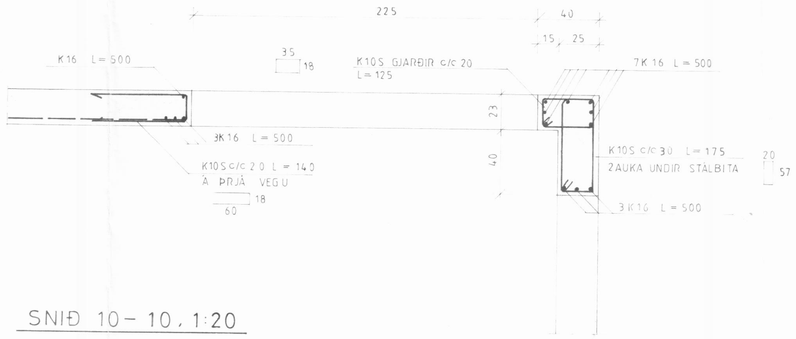

SNIÐ 10-10, 1:20

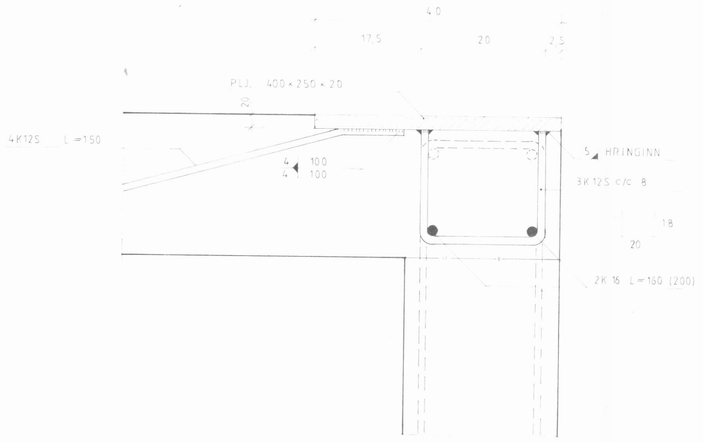

ÍSTEYPT PLATA P1, 1:5
15 STK.

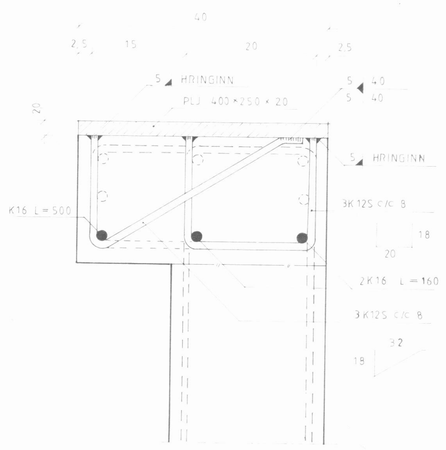

ÍSTEYPT PLATA P2, 1:5
1 STK.

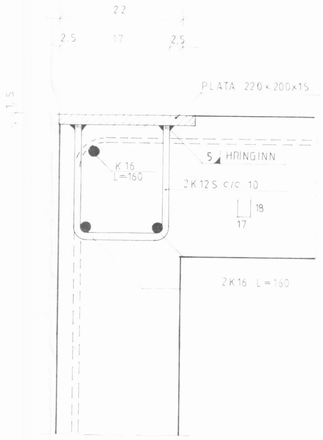

ÍSTEYPT PLATA P3, 1:5
6 STK.

SKÝRINGAR:
K12S TÁKNAR 12MM SUÐUHÆFT KAMBSTÁL.
SJÁ EINNIG TEKNINGU NR K02.

G. BEN s.f. Árskógsströnd.

HEITI SNIÐ 9 OG 10
ÍSTEYPTAR FESTINGAR

DAGS. SEPT 86
MKV. 1:20 1:5
TEIKN. AB
VERK

K03

teiknistofa
HAUKS HARALDSSONAR SF.
KAUPANGI AKUREYRI SÍMI 96 23202