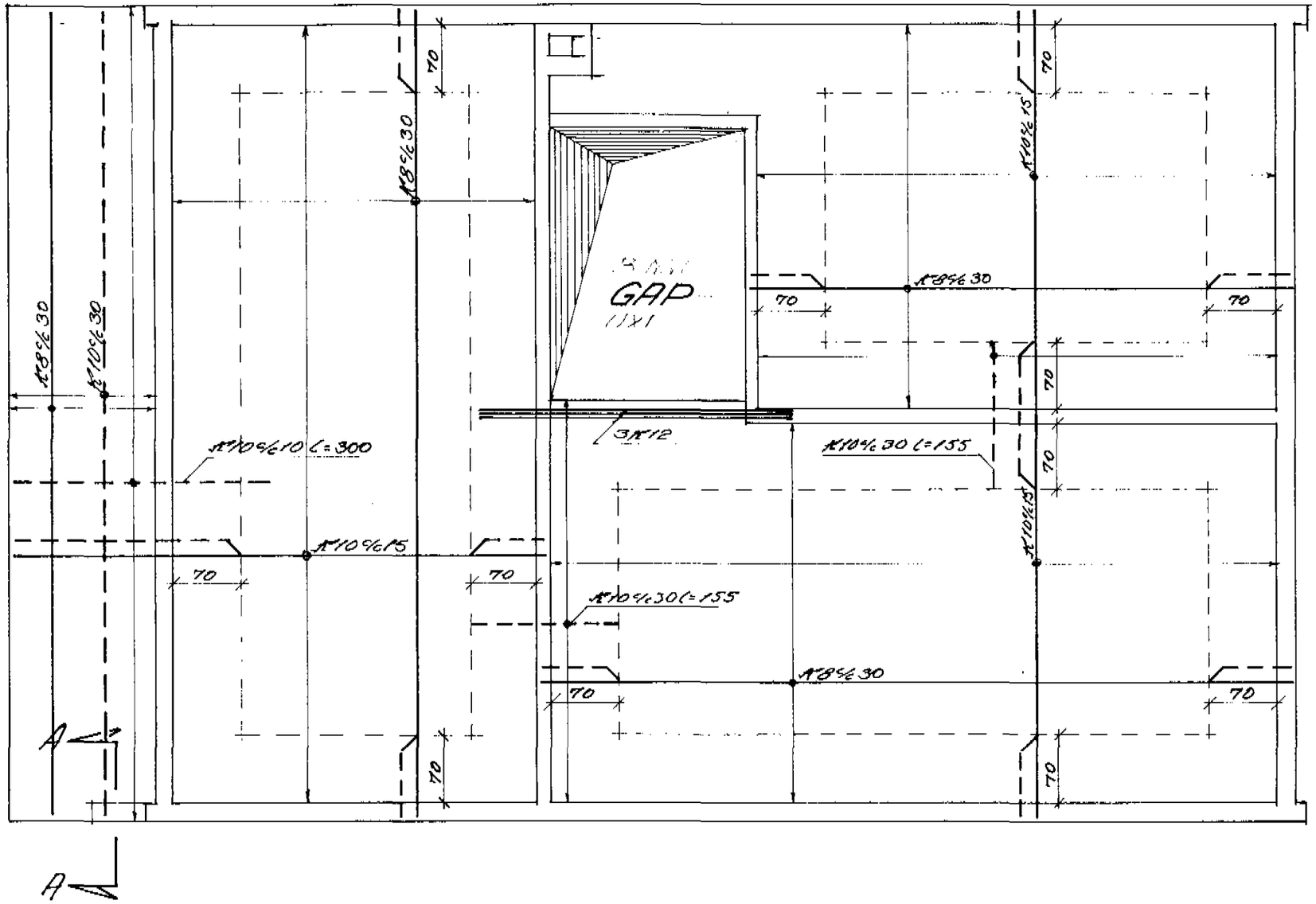
GAP
11x1
3Æ12
Æ8%30
Æ10%30
Æ10%10 l=300
Æ10%15
Æ10%30 l=155
Æ10%30 l=155
Æ10%15
Æ8%30
Æ8%30
Æ8%30
70
A
A

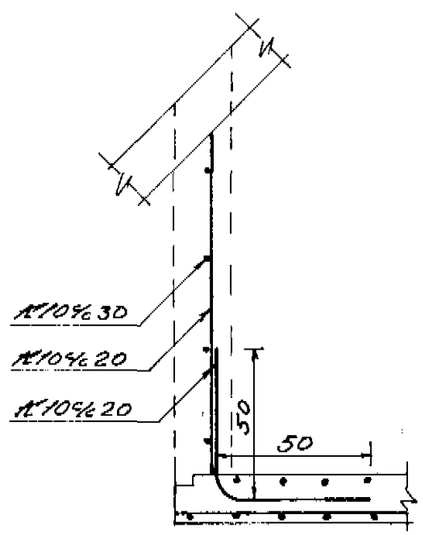
Æ10%30
Æ10%20
Æ10%20
50
50

SNIT A-A 1:20