LOFT YFIR STOFUHÆÐ, N-A HLUTI. M. 1:50.

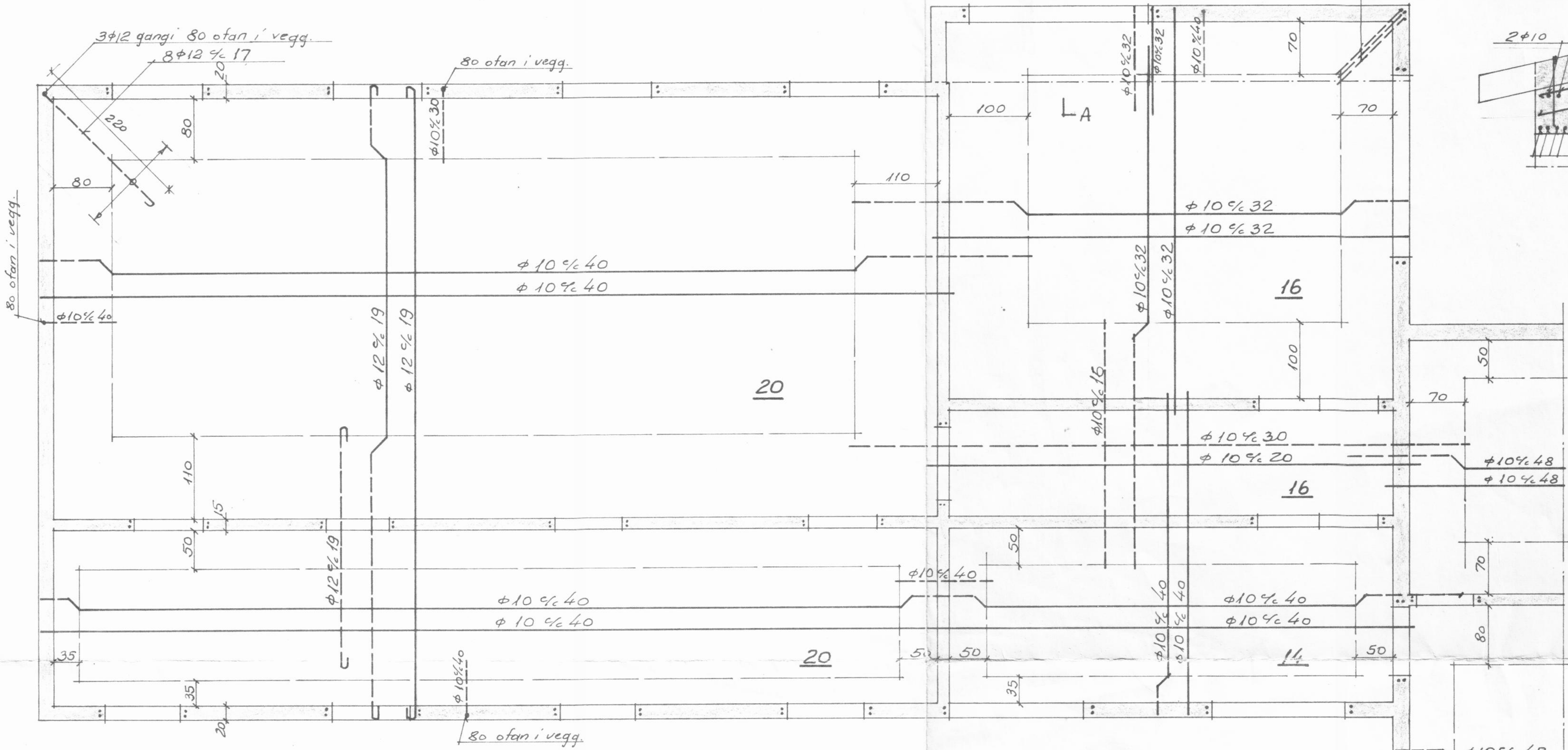

SNIÐ A-A. 1:20.

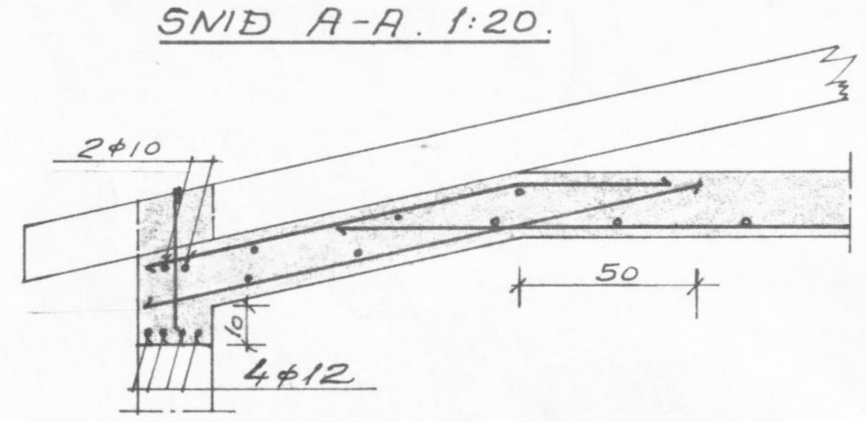

EFST Í ÚTVEGGI KOMI 2Φ10 (SJÁ SNIÐ).

SNIÐ Í ÚTVEGG MILLI GLUGGA. 1:20.

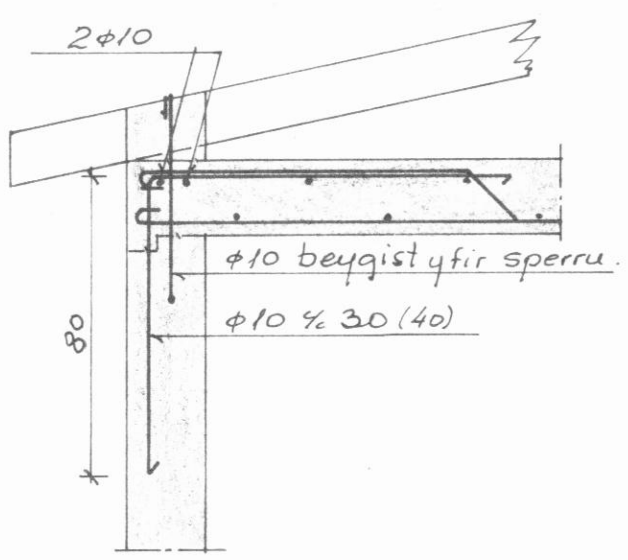

SNIÐ Í ÚTVEGG YFIR GLUGGUM. 1:20.

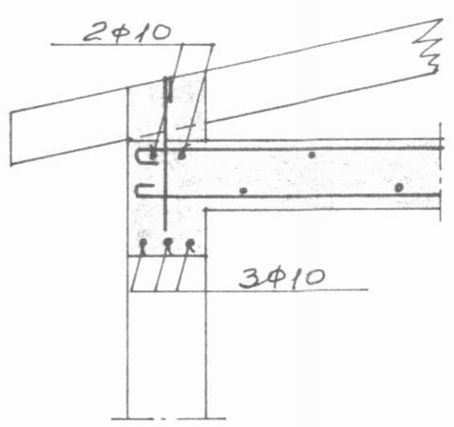

BARNASKÓLI AÐ HÚSABAKKA. HEIMAVIST OG KENNARAÍBÚÐ.		
LOFT YFIR STOFUHÆÐ, N-A HL. JÁRNALÖGN.		
PÁLL FLYGENRING VERKFR. MVFÍ. BRAGI SIGURÞÓRSSON VERKFR. MVFÍ.		
M: 1:50	Útreikn. B.Sig.	Samþ.:
Dags.: 1/4 '65	Uppdr. B.Sig.	Nr. 4105